FLEXPACK
Flexible Packaging Machines

NF 110

Flat Sachet Series

es **Características Técnicas:** **Ideal para sobres de pequeños volúmenes, 1 a 10 ml en presentaciones de 3 o 4 soldaduras; a significar su alta productividad y facilidad de operación en un espacio muy reducido.**

Tipo de envases:

- **Posibilidad de presentaciones en corte unitario, perforaciones intermedias o en forma de ristras.**
- **Formas parciales, sobres twin y toallitas**

Prestaciones:

- **Desbobinador servo motorizado**
- **Arrastre lineal**
- **I-connectivity**
- **Posibilidad de trabajar en dúplex, twin y twin dúplex**
- **Respetuoso con el medio ambiente.**

en Technical Features: Ideal for small sachets from volumes, from 1 to 10 ml in 3 or 4 side seal sachets. Highlights attributes are high productivity, ease of operation, on a very small space floor.

Type of packaging:

- Single sachet, twin sachet with intermediate perforations or sachet strings,
- Partial shapes, sachet twin, wipes.

Machine Features:

- Unwinder servo motor
- Linear pulling
- I-connectivity
- Upgrade to duplex operation, twin and twin duplex
- Eco Friendly

Camí del Cementiri s/n nave 9, Pol. Ind. Can Ribot · 08319 Dosrius, Barcelona (Spain) · Tel. +34 931 598 000 · info@flexpack.es · **flexpack.es**

Datos técnicos
Technical data

		NF 110 **Simplex**	NF 110 **Dúplex**
Dimensiones del sobre (ancho x alto) mm Sachet dimensions (widht x height) mm	**Mínimo / Máximo** Minimum / Maximum	40x40 / 110x130	40x40 / 70x130
Volumen en c.c. Volume in c.c.	**Máximo** Maximum	60	20
Producción mecánica de hasta ... sobres/minuto Mechanical production output up to ...sachet/minute		110	220
Dimensiones de la bobina Reel dimensions	**Diámetro máximo en mm** Maximum diametrer in mm	450	450
	Ancho máximo en mm Maximum width in mm	260	260
	Diámetro del núcleo en mm Core diametrer in mm	70 / 75	70 / 75
Consumo en kW Consumption in kW		3.7	4.2
Datos eléctricos Electrical data		**220/400/440V // 50Hz/80Hz // 3 fases + Neutro + Masa** 220/400/440Volts // 50Hz/80Hz // 3 phases+ Neutral + Mass	
Peso neto en Kg Net weight in Kg		740	840

Dimensiones de la máquina (largo x ancho x alto) en mm
Machine dimensions (lenght x width x heigth) in mm

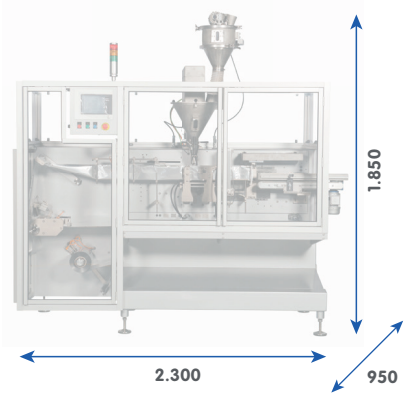

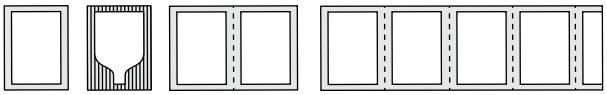

Tipos de sobre / **Sachet shape type**

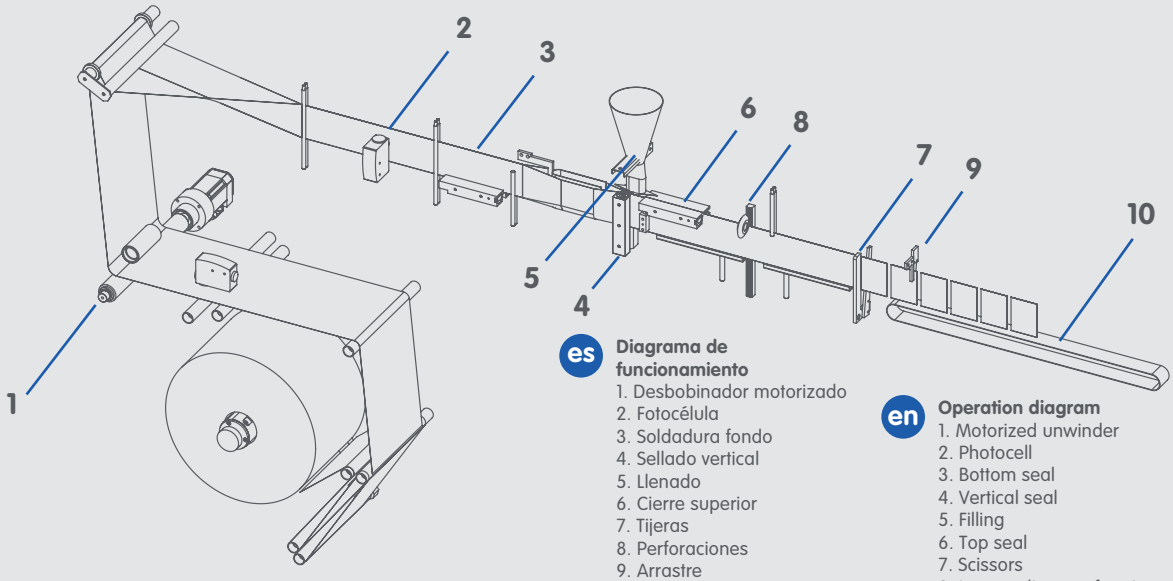

es **Diagrama de funcionamiento**
1. Desbobinador motorizado
2. Fotocélula
3. Soldadura fondo
4. Sellado vertical
5. Llenado
6. Cierre superior
7. Tijeras
8. Perforaciones
9. Arrastre
10. Cinta transportadora de salida.

en **Operation diagram**
1. Motorized unwinder
2. Photocell
3. Bottom seal
4. Vertical seal
5. Filling
6. Top seal
7. Scissors
8. Intermediate perforation
9. Transport Pulley
10. Outlet belt